ZAWORY DO KLIMAKONWEKTORÓW
SERIA VLG100

Zawór ESBE serii VLG100 jest liniowym zaworem odpowiednim do siłowników liniowych ESBE ALG400. Zawory są dostępne w wersji 2-drogowej, 3-drogowej lub 3-drogowej z obejściem.

VLG122
2-drogowy

VLG132
3-drogowy

VLG142
3-drogowy z obejściem

ZASTOSOWANIE
Zawory ESBE serii VLG100 są przeznaczone do kontrolowania przepływu czynnika grzewczego lub chłodniczego w instalacjach grzewczych, klimatyzacyjnych i klimakonwektorach. Zawory są sterowane za pomocą siłowników termoelektrycznych ALG400. Zawór VLG100 zajmuje niewiele miejsca, co umożliwia łatwy montaż w ograniczonych przestrzeniach, np. na przyłączach wymienników.

DZIAŁANIE
Siłownik może pracować w każdej pozycji montażowej, ale nie zaleca się montowania go pod zaworem. Zawory 3-drogowe i 3-drogowe z obejściem powinny być stosowane przede wszystkim jako zawory mieszające. Zawory są przeznaczone do wody o jakości zgodnej z VDI 2035.

FUNKCJA
Zawory można montować z funkcją rozdzielenia, ale ich możliwości są wtedy ograniczone, tzn. można je stosować z max 1/3 ciśnienia różnicowego dopuszczonego dla zastosowania w funkcji mieszania. Bez siłownika zawory są normalnie zamknięte, tzn. trzpień zamyka się do góry. Połączenie z siłownikiem ESBE ALG400 jest również normalnie zamknięte przy trzpieniu w pozycji górnej.

WERSJE
Seria składa się z 3 różnych wersji:
- VLG122 2-drogowy z zewnętrznym gwintem (uszczelnienie płaskie)
- VLG132 3-drogowy z zewnętrznym gwintem (uszczelnienie płaskie)
- VLG142 3-drogowy z obejściem i zewnętrznym gwintem (uszczelnienie płaskie)

ODPOWIEDNIE SIŁOWNIKI
- ALG400

DANE TECHNICZNE

Maks. ciśnienie statyczne:	PN 16
Skok:	2,5 mm
Przeciekanie:	0%
Temperatura:	maks. +95°C
	min. +5°C
Media:	Woda grzewcza (zgodna z VDI2035)
	Mieszaniny wodno-glikolowe, maks. 50%
	Mieszaniny wodno-etanolowe, maks. 28%
Przyłącze:	Gwint zewnętrzny (G), ISO 228/1

Materiał

Korpus:	Mosiądz CW617N
Trzpień:	PPS, GF50%
Uszczelki, pierścień O-ring:	EPDM
Sprężyna:	Stal nierdzewna

Zgodność z przepisami i certyfikaty

PED 2014/68/EU, artykuł 4.3

MONTAŻ ZAWORU

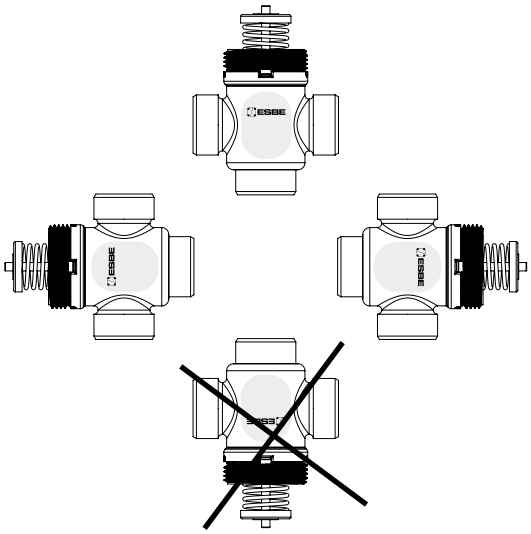

© Copyright. Zastrzega się prawo dokonywania zmian.

ZAWORY DO KLIMAKONWEKTORÓW

SERIA VLG100

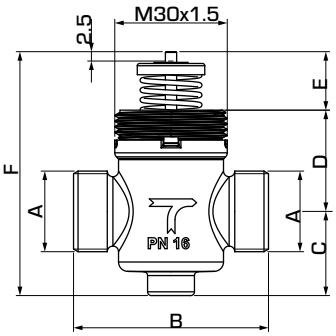

VLG122

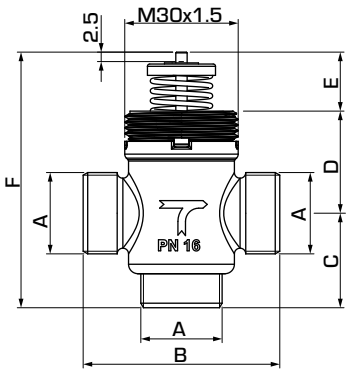

VLG132

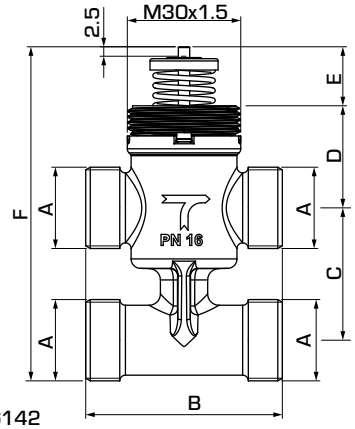

VLG142

2-DROGOWY ZAWÓR SERII VLG122

Nr art.	Nr ref.	DN	Kvs*	A	B	C	D	E	F	Masa [kg]	Uwaga
21500100	VLG122	15	0,25	G ½"	52	23	27	16	65	0,12	
21500200			0,4							0,12	
21500300			0,6							0,12	
21500400			1							0,12	
21500500			1,6							0,12	
21500600		20	2,5	G ¾"	56	24	26	16	65	0,15	

* Wartość Kvs w m^3/h przy spadku ciśnienia o 1 bar.

3-DROGOWY ZAWÓR SERII VLG132

Nr art.	Nr ref.	DN	Kvs* A	Kvs* B	ΔP	A	B	C	D	E	F	Masa [kg]	Uwaga
21501300	VLG132	15	0,6	0,6	4	G ½"	52	25	27	16	65	0,13	
21501400			1	0,6	3,5							0,13	
21501500			1,6	1	3,5							0,13	
21501600		20	2,5	1,6	3,5	G ¾"	56	34	26	16	75	0,17	
21501700			4	2,5	1 (0,4)		78	36	41		92	0,41	

ZAWÓR 3-DROGOWY Z OBEJŚCIEM SERII VLG142

Nr art.	Nr ref.	DN	Kvs* A	Kvs* B	ΔP	A	B	C	D	E	F	Masa [kg]	Uwaga
21502100	VLG142	15	0,25	0,25	4	G ½"	52	35	27	16	88	0,20	
21502200			0,4	0,4	4							0,20	
21502300			0,6	0,6	4							0,20	
21502400			1	0,6	3,5							0,20	
21502500			1,6	1	3,5							0,20	
21502600		20	2,5	1,6	3,5	G ¾"	56	50	26	16	98	0,27	

* Wartość Kvs w m^3/h przy spadku ciśnienia o 1 bar.

© Copyright. Zastrzega się prawo dokonywania zmian.

ZAWORY DO KLIMAKONWEKTORÓW
SERIA VLG100

CHARAKTERYSTYKA ZAWORU

Przyłącze A
Przyłącze B

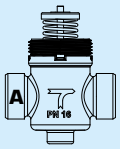

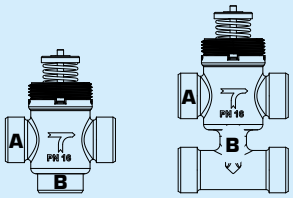

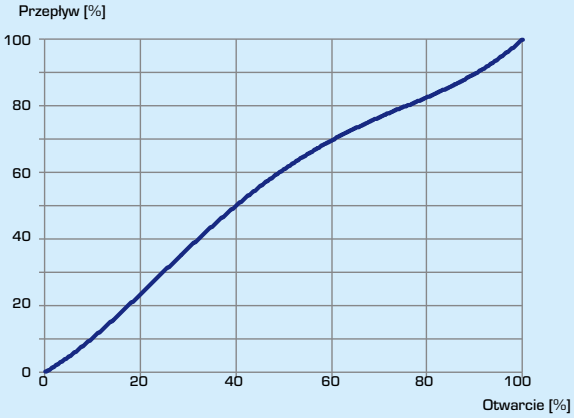

VLG122, Kvs 0,25, 0,4, 0,63

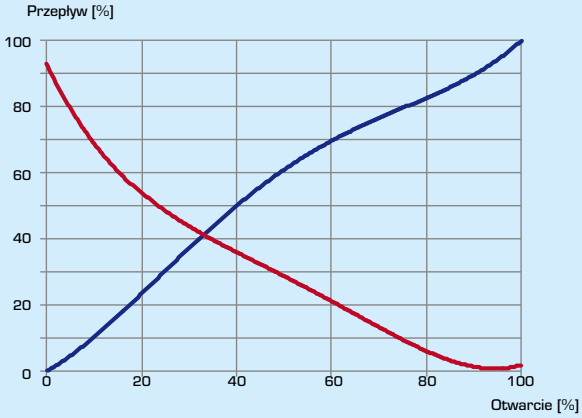

VLG132/VLG142, Kvs 0,25, 0,4, 0,63

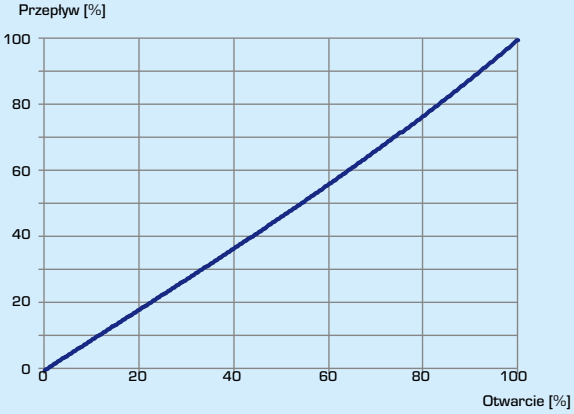

VLG122, Kvs 1,0, 1,6

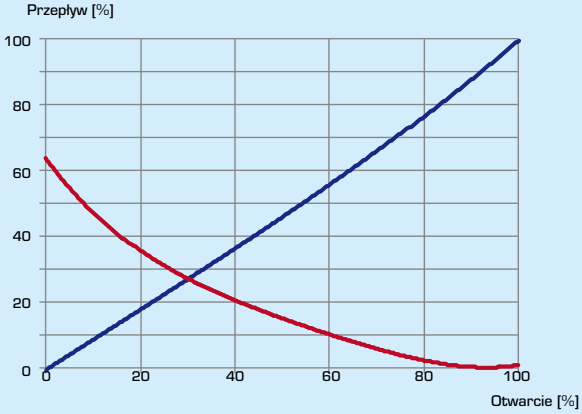

VLG132/VLG142, Kvs 1,0, 1,6

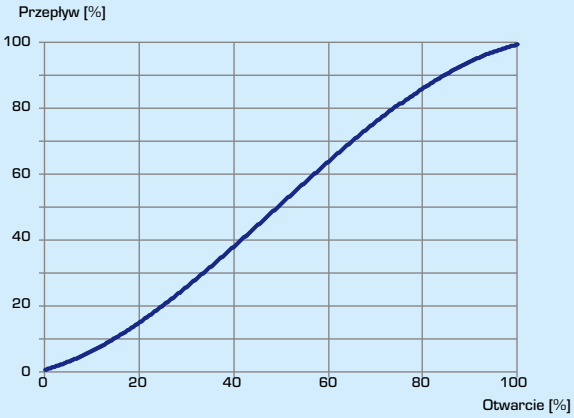

VLG122, Kvs 2,5

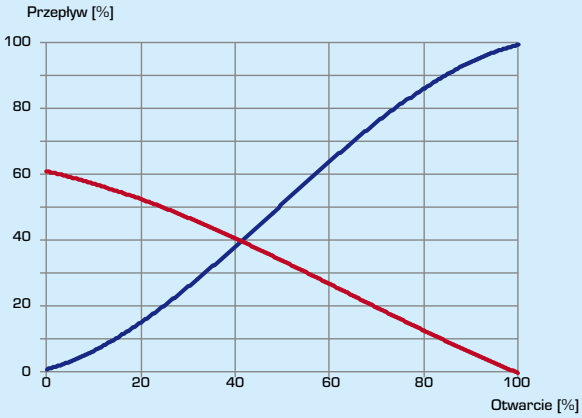

VLG132/VLG142, Kvs 2,5, 4

© Copyright. Zastrzega się prawo dokonywania zmian.

ZAWORY DO KLIMAKONWEKTORÓW
SERIA VLG100

CHARAKTERYSTYKA PRZEPŁYWU

Uwaga: Maksymalna dozwolona zawartość glikolu zapobiegającego zamarzaniu i środków pochłaniających tlen nie może przekroczyć 30%.
Fakt ten należy uwzględnić podczas wymiarowania zaworu, ponieważ dodatek glikolu wpływa zarówno na lepkość, jak i na przewodnictwo cieplne.

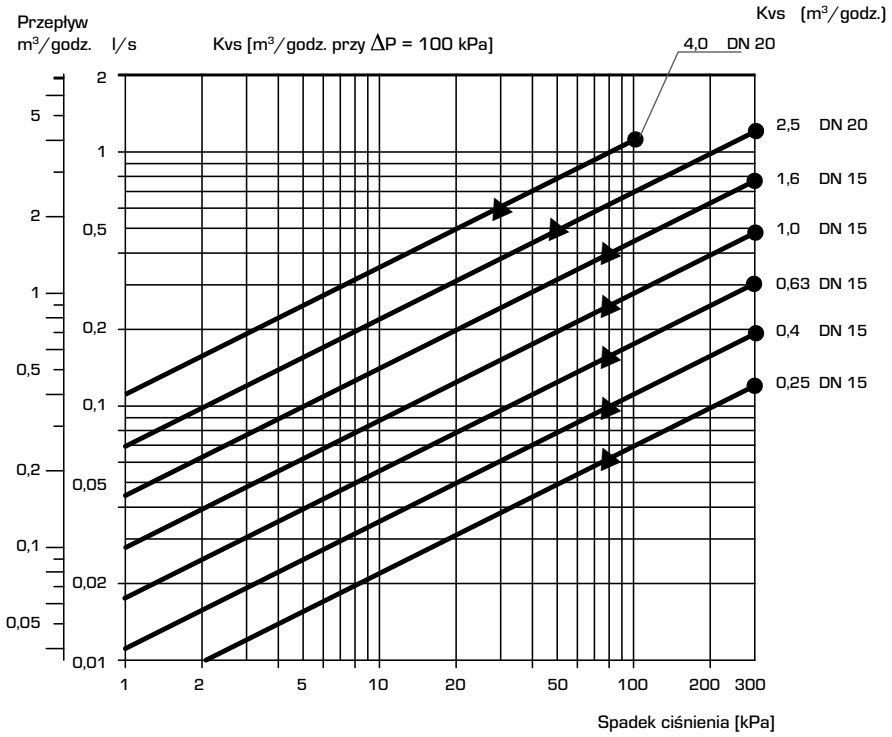

● = maks. dopuszczalny spadek ciśnienia różnicowego w funkcji mieszania
▲ = maks. dopuszczalny spadek ciśnienia różnicowego w funkcji rozdzielania

PRZYKŁADOWE INSTALACJE

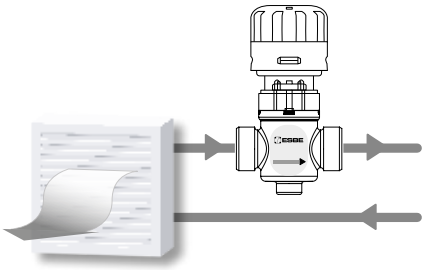

VLG122

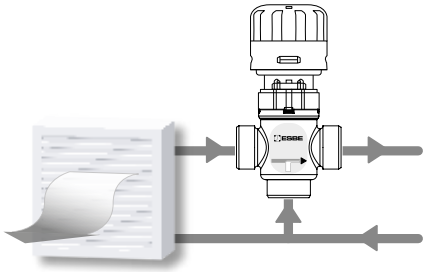

VLG132

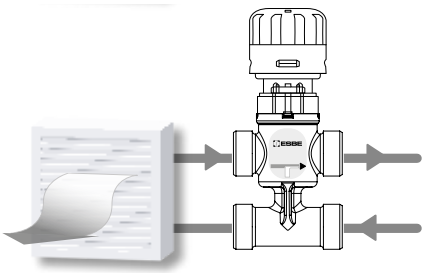

VLG142

© Copyright. Zastrzega się prawo dokonywania zmian.